Позиция **Position**	САП Код **SAP Code**	Наименование на компонента **Part name**	Наименование на компонента BG **Part name BG**	Бр. **QTY**
1.4	205683	Front Panel not painted CN05 / 200	Панел преден черен CN05/200	1
3.4	206438	Back Panel not painted CN051/200	Панел заден черен CN051/200	1
4	108099	Silicone cap for corner V2 CN	Тапа силиконова ъгъл V2 CN	2
5	108067	Plastic push pin for silicone cap	Нит за силиконов ъгъл	2
6.4	201729	Heating element 2000W	Нагревател Al CN03/200 230V	1
7.1	102013	Plastic support for heating element up side	Носач нагревател горен	2
8.1	100528	Screw for plastcs 3.5x10	Винт за пластмаса 3.5x10	2
9.1	101998	Metal support for heating element	Носач нагревател огънат CN 03 ZN	2
10.1	102012	Plastic support for heating element down side	Носач нагревател долен	2
11.1	100009	Screw 3.5x9.5 DIN 7981	Винт 3.5x9.5 DIN 7981	16
14.1	108242	Powercord H05VV-F3G1.0mm2 CN06 бял L1.8m	Шнур H05VV-F3G1.0mm2 CN06 бял L1.8m	1
15	108403	Triac CN031/051 050-300 EI CLOUD W with wires	Триак CN031/051 050-300 EI CLOUD W с изв	1
16	100364	Nut M3 DIN 934	Гайка M3 DIN 934	1
17	100239	Bolt M3x8 DIN965 Zn	Винт M3x8 DIN965 Zn	1
18	107950	Metal shield	Екран огънат CN05 Zn	1
19	108462	Sensor for PCB CN031 / 051	Термосензор CN031/CN051	1
20	100736	Plastic support for radiator triac	Дистанционер PA 66	3
21	100525	Cable bundle clip	Скоба за кабелен сноп	1
22	108460	Screw DIN 7981 2.9x4.5	ВИНТ DIN 7981 2.9x4.5	2
23	108733	PCBoard 06/051/031 EACloudASW	Управляваща платка 06/051/031 EACloudASW	1
24	100504	Screw 3.5x13 DIN 7981	Винт 3.5x13 DIN 7981	2
25	102006	Cable stopper CN03/05/06	Спирачка кабелна CN03/05/06	1
26	101215	Screw with disc M4x10 DIN967 Zn	Винт с шайба M4x10 DIN967 Zn	3
28	106809	Spring washer M4 DIN127-B, Zn	Шайба Пружинна M4 DIN127-B, Zn	1
29	100365	Nut M4 DIN 934	Гайка M4 DIN934 Zn	3
30	102008	Aluminum radiator triac	Радиатор за триак CN03-05-06	1
31	108461	High temperature wires cap CE5	Накрайник за проводник високотемпер CE5	1
32	100718	Glassfibre tube ⌀6mm T155	Стъклолакотръба Ø6mm T155	2
33	108157	Control box CN06 PA6 GF25 V0	Кутия управление CN06	1
34	108155	Control box lid CN06 PA6 GF25 V0	Капак кутия управление CN06	1
35	108542	Display sticker for control box CN06	Стикер лицев панел CN06/051	1
36.2	100515	Thermal Cut-Out CN TY60A 105 16A 250V	Термоизключвател CN TY60A 105 16A 250V	1
37.1	206214	El. Installation CN031/051 050-200 EI CLOUD W	Инстал ел CN031/051 050-200 EI CLOUD W	1
38	100700	Vertical metal support for wall	Планка CN 02 вертикална носеща	2
39.1	100701	Horizontal metal support for wall 500W-2500W	Планка CN 02 хоризонтална носеща	1

Ценова листа/Price list

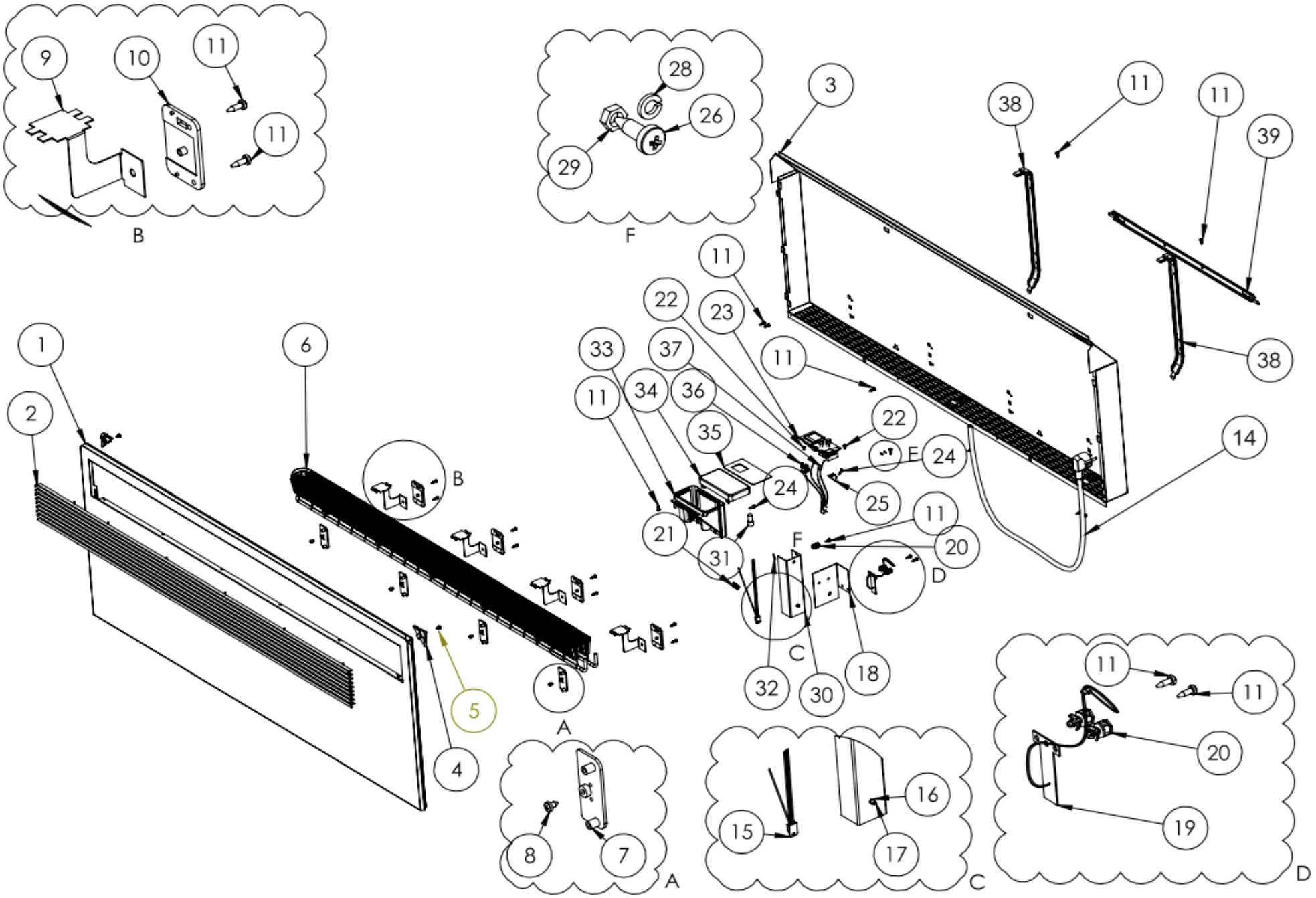
9
10
11
11
B
28
26
29
F
3
38
11
11
39
38
11
22
23
11
33
37
11
34
36
35
22
E
24
14
24
25
11
21
31
F
20
D
C
32
30
18
1
6
2
B
5
4
A
8
7
A
15
16
17
C
11
11
20
19
D