Позиция **Position**	САП Код **SAP Code**	Наименование на компонента **Part name**	Наименование на компонента BG **Part name BG**	Бр. **QTY**
1.1	204869	Front Panel not painted CN06 / 060 EA	Панел преден черен CN06/060	1
2.1	204869	Rear Panel not painted CN06 / 060 EA	Панел заден черен CN06/060	1
3.1	108129	X-type heating element 600W	Ал. нагр. Х-тип CN06 600W 230V 360 mm	1
4	108157	Control box CN06 PA6 GF25 V0	Кутия управление CN06	1
5	108155	Control box lid CN06 PA6 GF25 V0	Капак кутия управление CN06	1
6	108733	PCBoard CN06 EA Cloud AS W	Управляваща платка 06/051/031 EACloudASW	1
7	108542	Display sticker for control box CN06	Стикер лицев панел CN06/051	1
8	102006	Cable stopper CN03/05/06	Спирачка кабелна CN03/05/06	1
9.1	100291	Screw 3.5x6.5 DIN7981	Винт 3.5x6.5 DIN7981	6
10	108460	Screw 2.9x4.5 DIN7981	ВИНТ DIN 7981 2.9x4.5	2
11	100516	Thermal cut-out CN TY60A 75 16A 250V	Термоизключвател CN TY60A 75 16A 250V	1
12	108242	Power cord H05VV-F3G1.0mm2 CN06 бял L1.8m	Шнур H05VV-F3G1.0mm2 CN06 бял L1.8m	1
14.1	100009	Screw 3.5x9.5 DIN 7981	Винт 3.5x9.5 DIN 7981	12
17.1	108406	Heating element support CN06 ZN	Подпора за нагревател CN06 ZN	0
18	106241	Metal support for wall Zn CN023	Планка Zn CN023 окачаваща	3
19	108163	Metal screen bent Zn CN06	Екран метален огънат Zn CN06	1
20	102008	Aluminum radiator triac	Радиатор за триак CN03-05-06	1
21	100525	Cable bundle clip	Скоба за кабелен сноп	1
22	108274	Plastic support for heating element CN06	Пластмасова основа носач нагревател CN06	2
23	108135	Metal support for heating element CN06	Метален носач нагревател CN06	2
24.1	106887	Cable clip – black colorCAC248-PPBLK	Държач проводници черен цвятCAC248-PPBLK	2
26	100736	Plastic support for radiator triac	Дистанционер PA 66	3
27	108404	Triac CN 06 060/200 CLOUD EA with wires	Триак CN 06 060/200 CLOUD EA с извод	1
28	108736	Sensor NTC for PCB CN06	Термосензор за ел. управление CN06	1
30.1	204915	El. installation CN06 060 EA CLOUD W	Инсталация ел CN06 060 EA CLOUD W	1
31	108067	Plastic push pin for silicone cap	Нит за силиконов ъгъл	2
32	108099	Silicone cap for corner V2 CN	Тапа силиконова ъгъл V2 CN	2
37	101215	Screw with disc M4x10 DIN967 Zn	Винт с шайба M4x10 DIN967 Zn	1
38	106809	Spring washer M4 DIN127-B, Zn	Шайба Пружинна M4 DIN127-B, Zn	1
39	100365	Nut M4 DIN 934	Гайка M4 DIN934 Zn	1
40	100504	Screw 3.5x13 DIN 7981	Винт 3.5x13 DIN 7981	1
41.1	100239	Bolt M3x8 DIN965 Zn	Винт M3x8 DIN965 Zn	1
42.1	100364	Nut M3 DIN 934	Гайка M3 DIN 934	1

Ценова листа/Price list

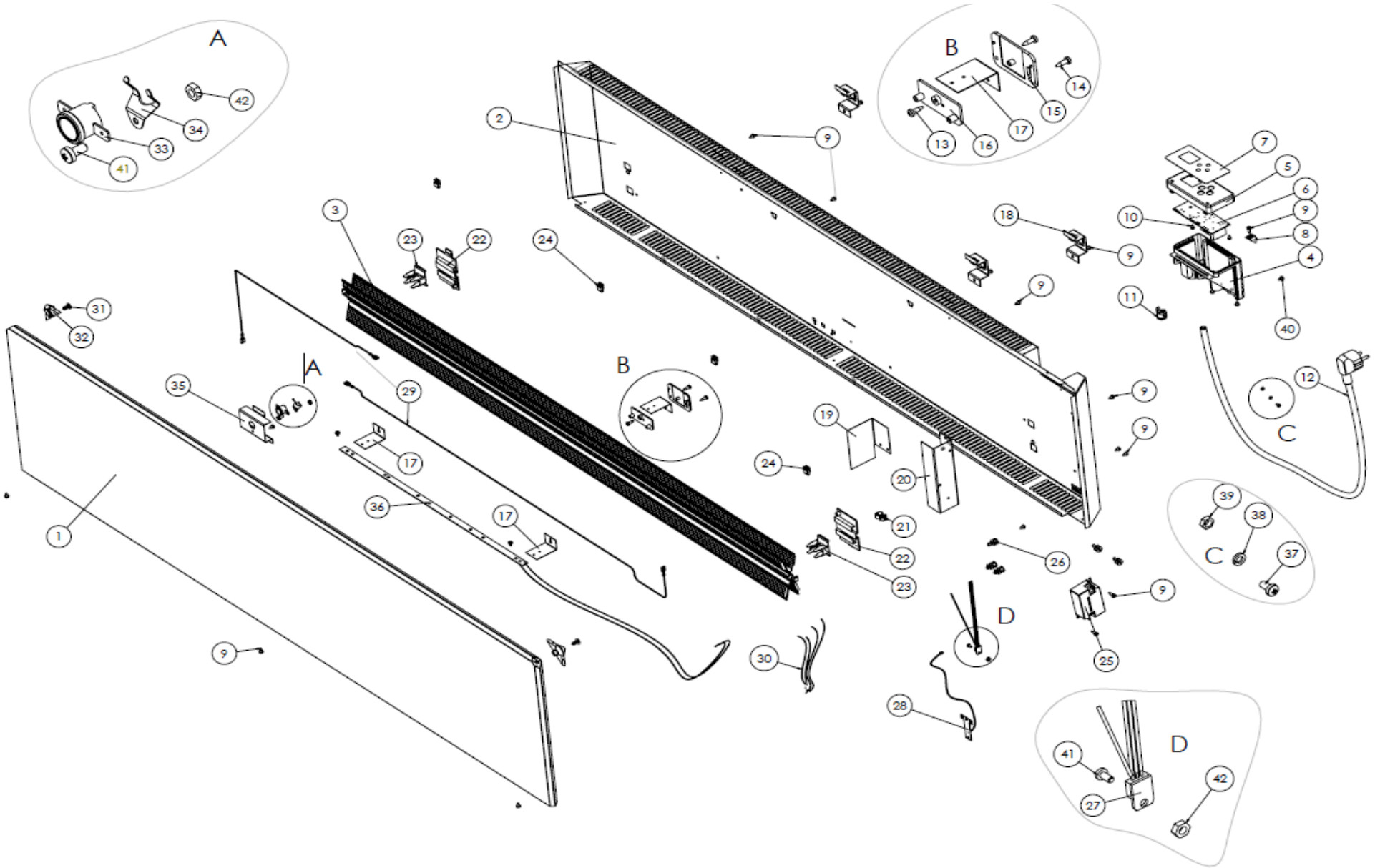
A
42
34
33
41
B
14
15
17
13
16
2
9
7
5
6
9
8
4
10
18
9
9
11
40
3
23
22
24
31
32
A
35
29
B
19
9
9
12
C
17
24
20
36
17
21
22
23
26
39
38
C
37
1
9
D
25
30
28
D
41
27
42